Teilnehmeranschlussleitung (TAL) CATV

Version	**1.1**
Ausgabedatum	**01.01.201x**
Ersetzt Version	
Gültig ab	**01.01.201x**
Vertrag	**Vertrag betreffend TAL CATV**

KONSULTATION - WWW.AK.LV.LI

Inhaltsverzeichnis

1 Einleitung 3
2 Leistungsübersicht 3
3 Voraussetzungen und Limitierungen 3
4 Techinische Leistungsmerkmale 3
5 Bereitstellung und Betrieb 4
5.1 Service Fulfillment 4
5.2 Service Assurance 4
6 Preise 4

KONSULTATION - WWW.AK.LV.LI

1 Einleitung

Dieses Handbuch beschreibt die von den LKW angebotenen Leistungen im Zusammenhang mit dem:
- Zugang zur Kabelfernseh Teilnehmeranschlussleitung CATV.

2 Leistungsübersicht

Die LKW überlassen der ANB einen frequenzentbündelten Zugang zur Erbringung eigener Telekommunikationsdienstleistungen gegenüber ihren eigenen Endkunden. Die Bereitstellung erfolgt in der LKW Kabelfernseh-Anschlusszentrale. Die Anschlusszentrale (AZ) ist der Standort des Hauptverteilers (HFC) für das Kabelfernsehnetz.
Das Kabelfernsehnetz verfügt über total 65 Down-Stream und 4 Up-Stream HF-Kanäle.

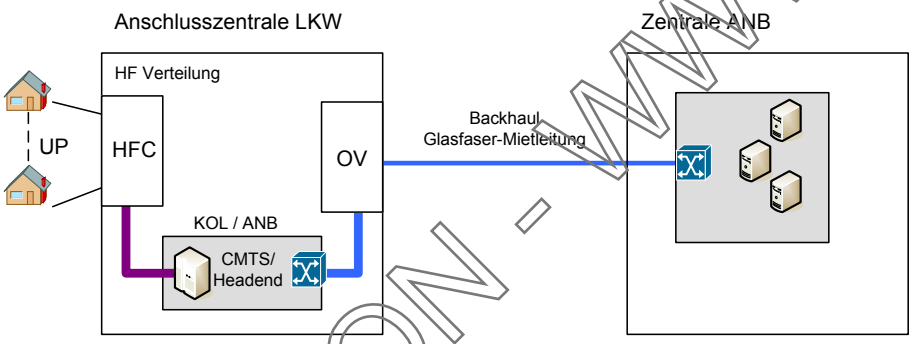

Abbildung 1: Übersicht Teilnehmeranschlussleitung TAL CATV

UP = Übergabepunkt Endkunde
HFC = Hybrid Fiber Coax
OV = Optischer Verteiler
HF = Hochfrequenz
CMTS = Cable Modem Termination System
Headend= Analoge/Digitale Fernsehkanäle

3 Voraussetzungen und Limitierungen

Die Voraussetzungen und Limitierungen für den Bezug von TAL CATV sind in der Vertragsurkunde geregelt.

KONSULTATION - WWW.AK.LLV.LI

4 Technische Leistungsmerkmale

Die technischen Eigenschaften der TAL CATV umfassen die:
- technischen Spezifikationen der angeschlossenen Geräte in der Anschlusszentrale
- technischen Spezifikationen der angeschlossenen Geräte beim Endkunden
- die Verteilung der Frequenzbereiche
- das Handling der Kabel-Modems
- die Hausverteilanlagen beim Endkunden

Einzelheiten sind im Handbuch Technik beschrieben.

5 Bereitstellung und Betrieb

5.1 Service Fulfillment

Die Bereitstellung der TAL CATV erfolgt in der Reihenfolge des Bestelleinganges („first come, first served“).
Details zu den Service Fulfillment Leistungen sind im Handbuch Betrieb aufgeführt.

5.2 Service Assurance

Zu den Service-Assurance Leistungen gehören insbesondere Störungsannahme und Störungsbehebung.
Ein Auftrag zur Störungsbehebung kann den LKW während 7 x 24 Stunden mitgeteilt werden.
Die Supportzeit für Störungsbehebung der Teilnehmeranschlussleitung ist Montag bis Freitag (ohne allgemeine Feiertage) zwischen 08:00 und 17:00 Uhr.
Nach Eingang der Störungsmeldung bei den LKW werden in der Regel 50 Prozent der Störungen innerhalb von 10 Stunden, 90 Prozent innerhalb 48 Stunden, innert der Supportzeit behoben. Die Störung gilt als behoben, wenn die TAL CATV die Spezifikationen im Handbuch Technik erfüllt.
Der Verantwortlichkeitsbereich der LKW zur Störungsbehebung erstreckt sich vom Übergabepunkt beim Endkunden (UP) bis zum Übergabepunkt bei der KOL ANB.

Einzelheiten zu den Service Assurance Leistungen sind im Handbuch Betrieb geregelt.

6 Preise

Für die Bereitstellung und Überlassung der TAL CATV werden einmalige und wiederkehrende Preise in Rechnung gestellt.
Für die Benutzung der TAL CATV wird monatlich ein wiederkehrender Preis erhoben. Der wiederkehrende Preis wird zum ersten Mal für die erste vollständige Abrechnungsperiode geschuldet. In der Abrechnungsperiode, in welcher der Service eingestellt wird, ist der wiederkehrende Preis für die ganze Periode geschuldet.
Eine pro rata Rechnungsstellung wird nicht vorgenommen.

Angaben zu den Preisen befinden sich im Handbuch Preise.
Die Abrechnungsmodalitäten sind im Handbuch Abrechnung geregelt.

KONSULTATIONS- WWW.AK.LLV.LI